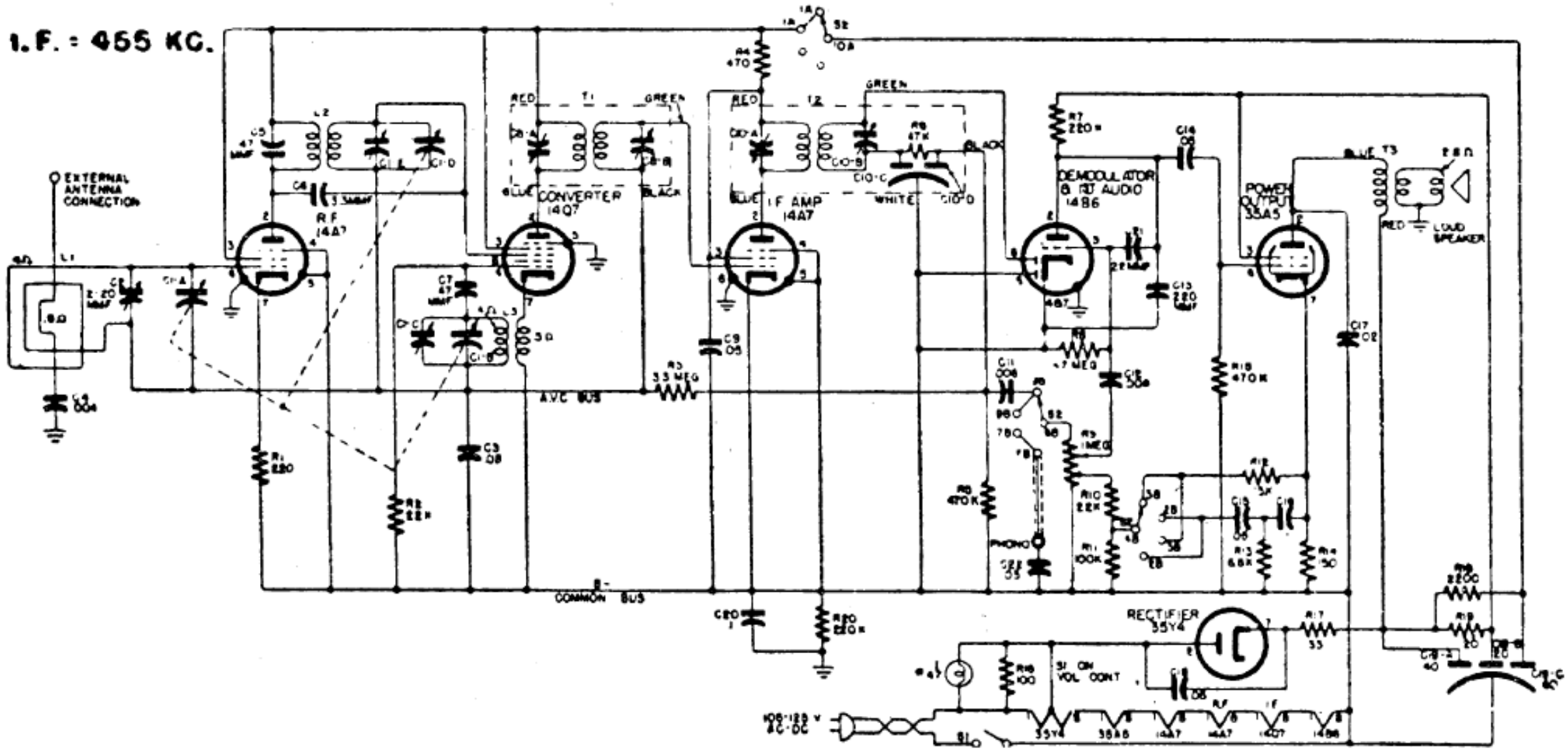

BENDIX MOD. 636 A

Piccola supereterodina CA/CC con valvole loctal, provvista di amplificazione AF, antenna esterna e telaio interno.